FUNDAMENTY RAMP UCHYLNYCH LOADING SYSTEM 232-010

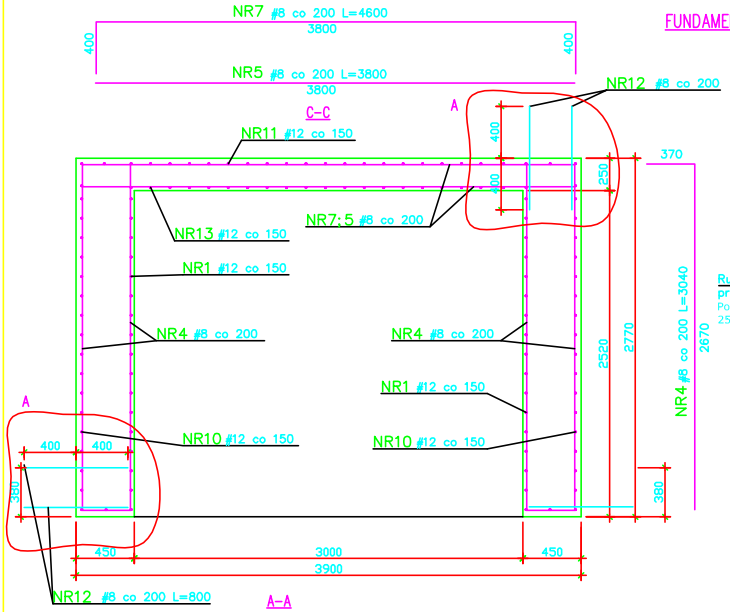

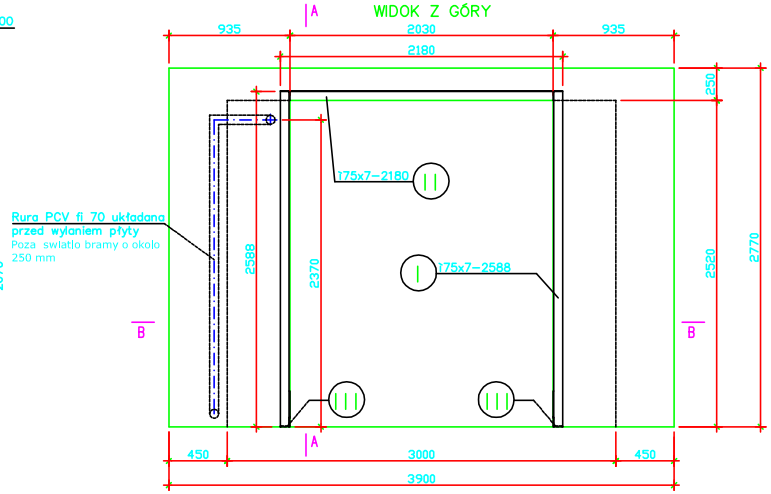

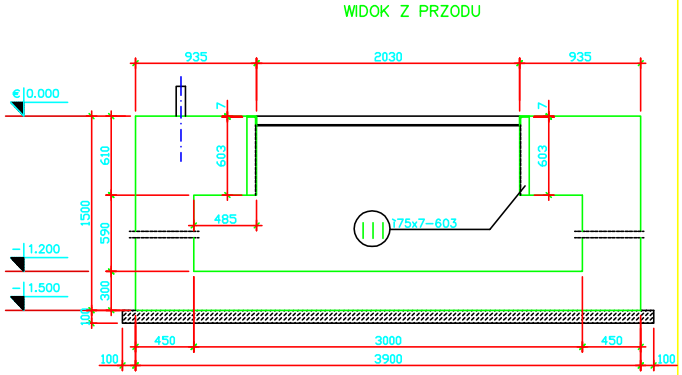

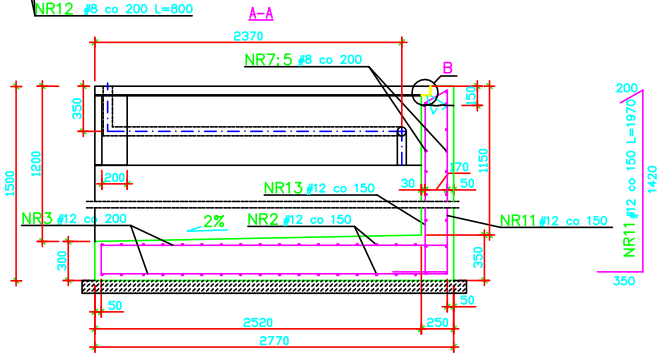

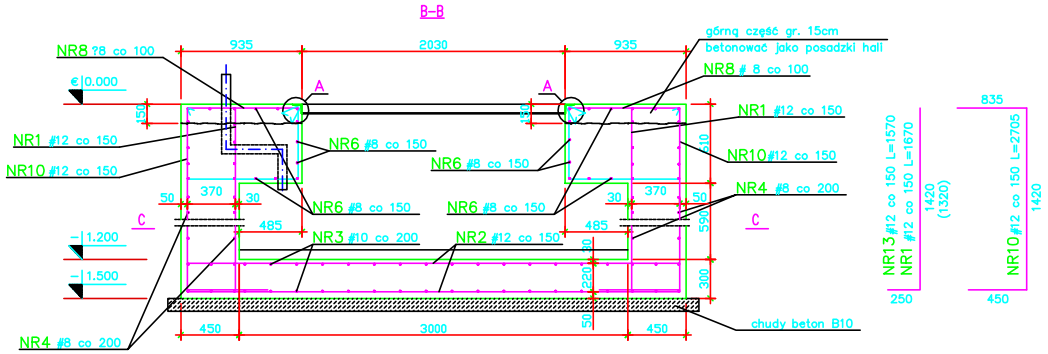

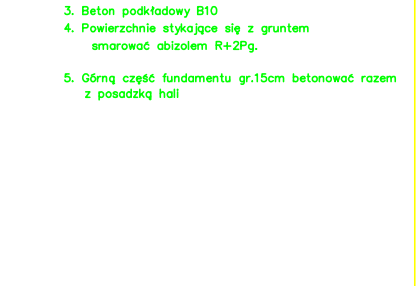

UWAGI:

1. Stal A-I -St3SX
   Stal A-II -18G2
2. Beton B25
3. Beton podkładowy B10
4. Powierzchnie stykające się z gruntem smarować abizolem R+2Pg.
5. Górną część fundamentu gr.15cm betonować razem z posadzką hali

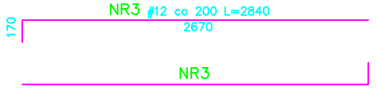

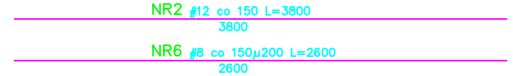

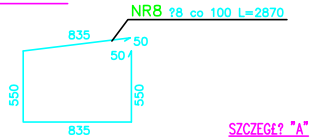

ZBROJENIE ROZDZIELCZE (2 WARSTWA)

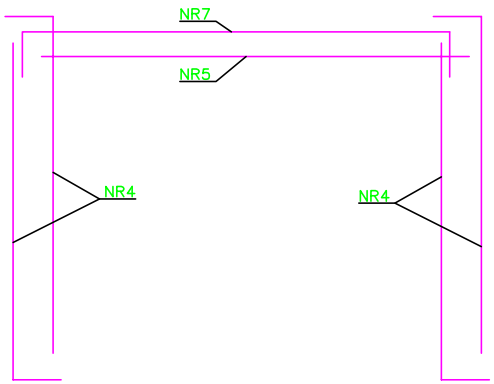

ZBROJENIE ROZDZIELCZE (1 WARSTWA)

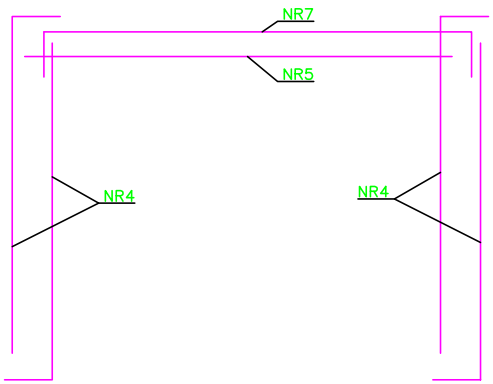

SZCZEGÓŁ "A"

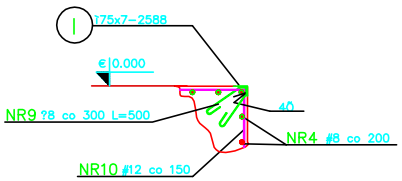

SZCZEGÓŁ "B"

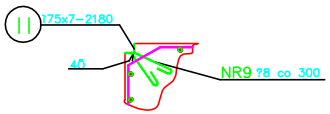

DOSTAWCA - WYKONAWCA

PROMARKET Sp. z o.o.
60-466 POZNAŃ , ul. Dąbrowskiego 243
tel.+48061/8478191 do 93, fax +48061/8478194
email: promarket@promarket.com.pl

OBIEKT	
PROJEKT	
RYSUNEK	Rampa Loading Sytems - 232-010
PROJEKTOWAŁ:	
OPRACOWAŁ:	Bogdan Wojtkowiak, bondarwiat@poczta.onet.pl — obowiązuje od 2007-04-01
SPRAWDZIŁ:	
KIER.PRACOWNI	