# FUNDAMENTY RAMP UCHYLNYCH LOADING SYSTEM 232-011

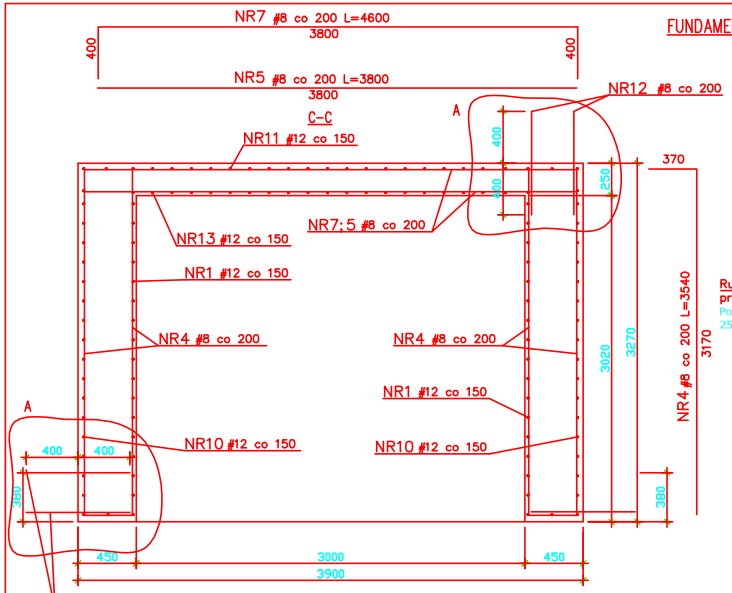


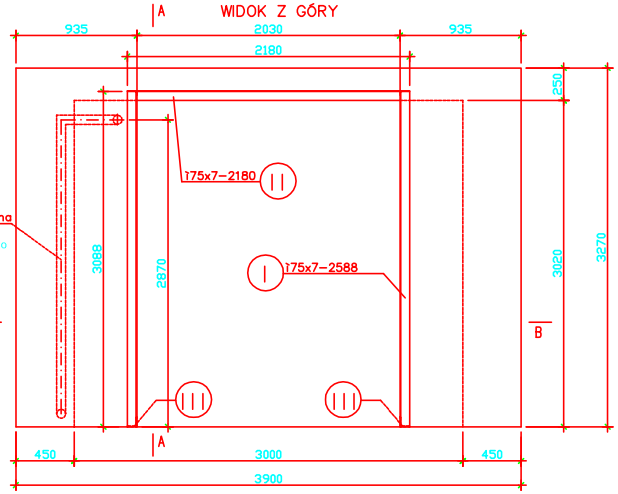


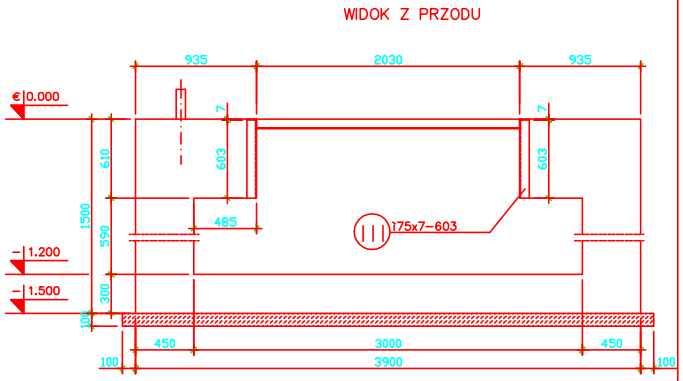


UWAGI:

1. Stal A-I -St3SX
   Stal A-II -18G2
2. Beton B25
3. Beton podkładowy B10
4. Powierzchnie stykające się z gruntem smarować abizolem R+2Pg.
5. Górną część fundamentu gr.15cm betonować razem z posadzką hali

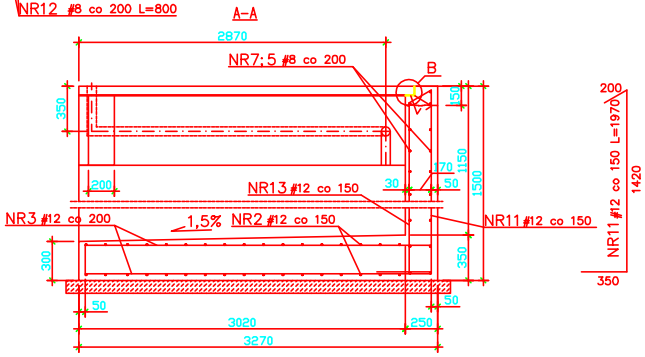


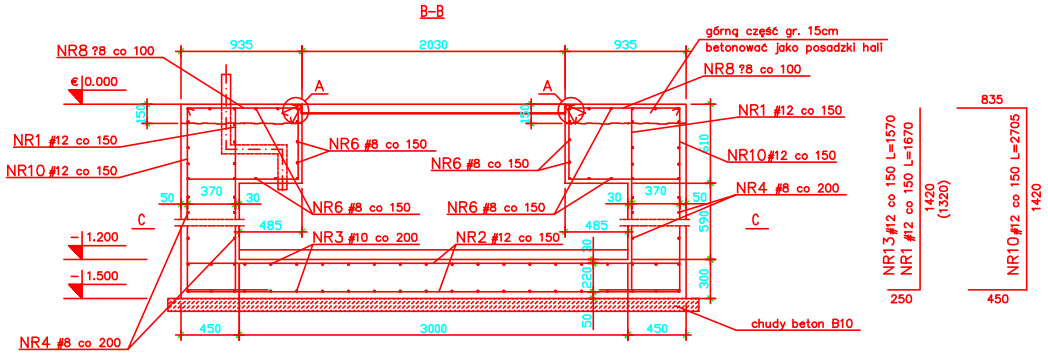





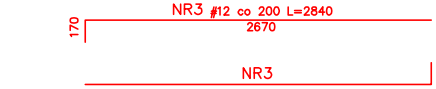


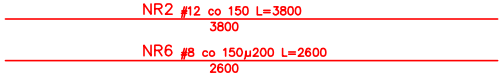


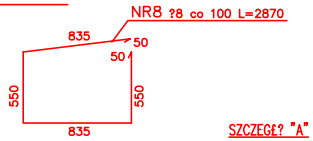


ZBROJENIE ROZDZIELCZE (2 WARSTWA)

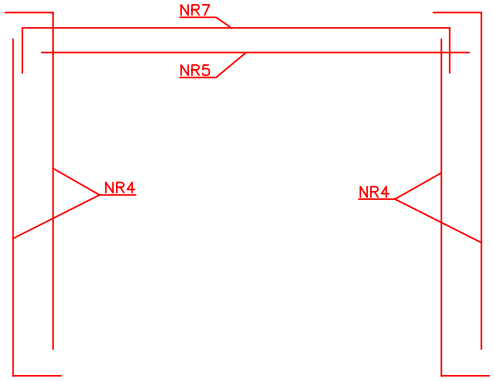


ZBROJENIE ROZDZIELCZE (1 WARSTWA)

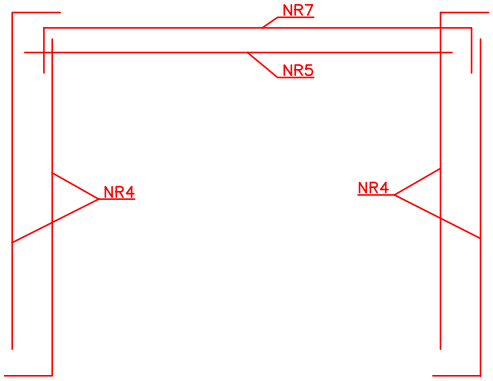


SZCZEGÓŁ "A"

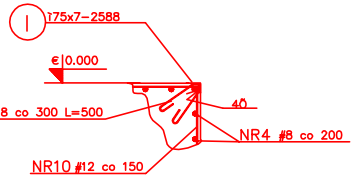


SZCZEGÓŁ "B"

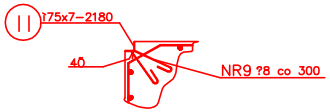



PODDOSTAWCA-WYKONAWCA
PROMARKET Sp. z o.o.
tel.+48061/8478191 do 93, fax +48061/8478194
email: b.wojtkowiak@promarket.com.pl , bogdanpz@wp.pl
60-466 POZNAŃ, ul.Dabrowskiego 243


OBIEKT

PROJEKT

RYSUNEK
Rampa Loading Sytems

PROJEKTOWAŁ

OPRACOWAŁ
Bogdan Wojtkowiak

SPRAWDZIŁ

KIER.PRACOWNI