FUNDAMENTY RAMP UCHYLNYCH LOADING SYSTEM 233-010

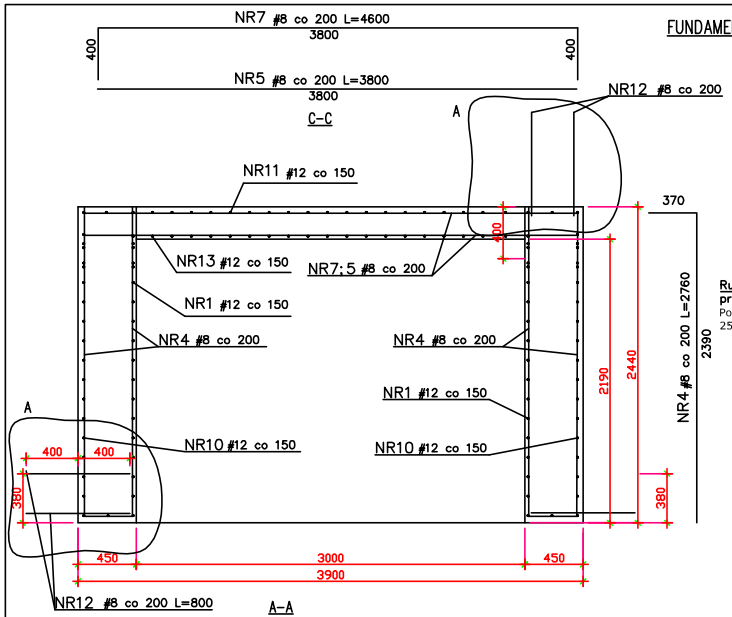

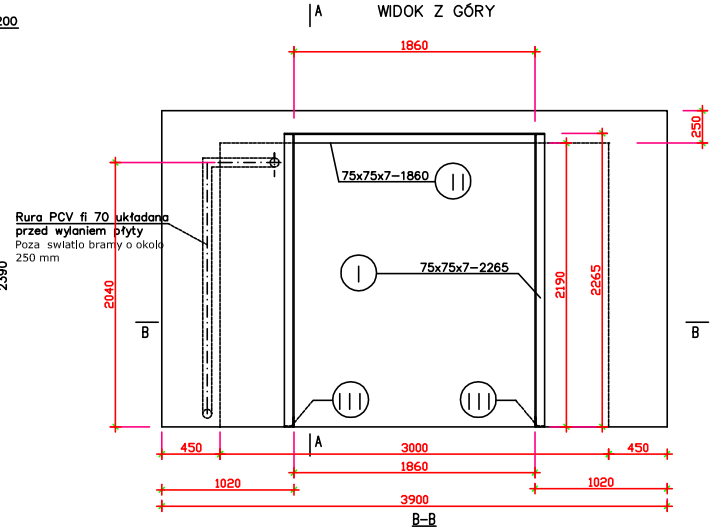

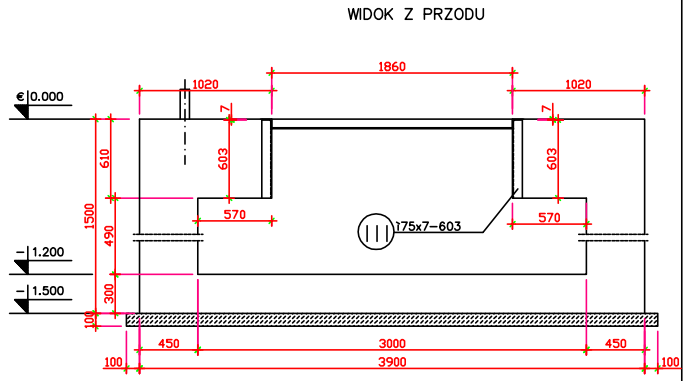

UWAGI:

1. Stal A-I -St3SX
   Stal A-II -18G2
2. Beton B25
3. Beton podkładowy B10
4. Powierzchnie stykające się z gruntem smarować abizolem R+2Pg.
5. Górną część fundamentu gr.15cm betonować razem z posadzką hali

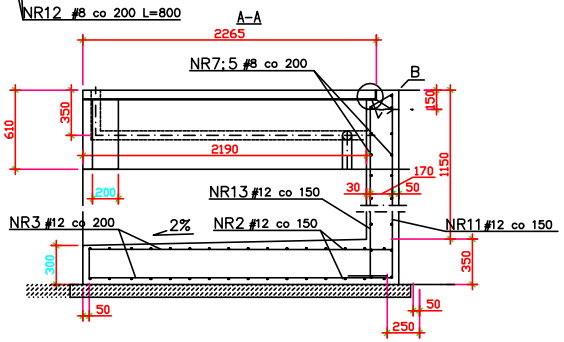

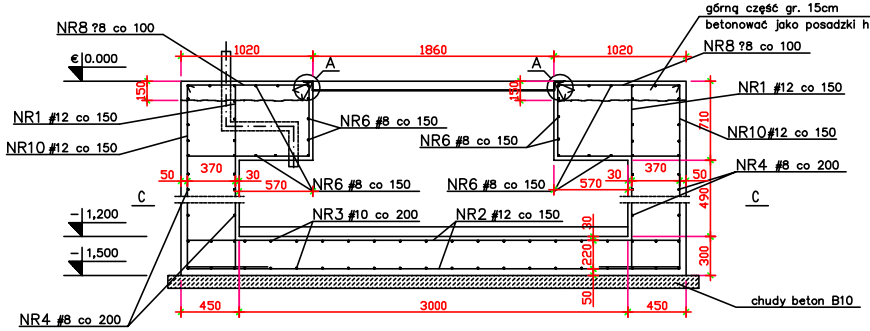

UWAGA! Należy sprawdzić wymiary długości zbrojeń !!!

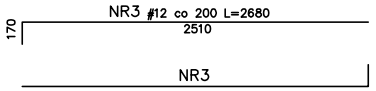

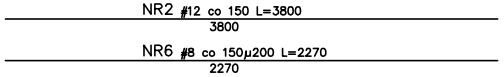

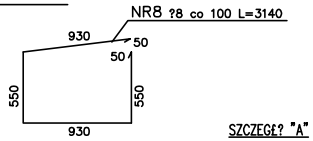

ZBROJENIE ROZDZIELCZE (2 WARSTWA)

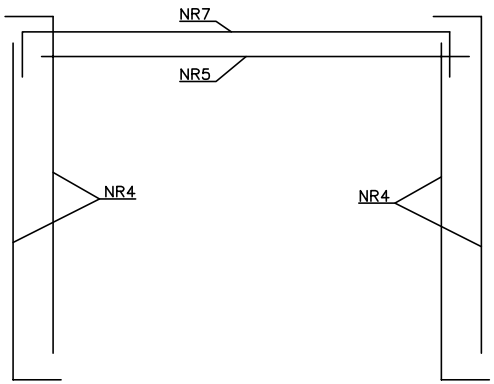

ZBROJENIE ROZDZIELCZE (1 WARSTWA)

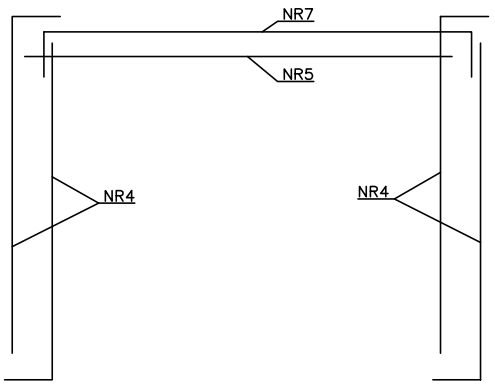

SZCZEGÓŁ "A"

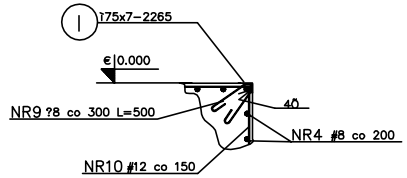

SZCZEGÓŁ "B"

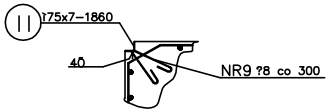

Rampa Loading Sytems typ 232-608

PODDOSTAWCA-WYKONAWCA

PROMARKET Sp. z o.o.

tel.+4861/8478191 do 93, fax +4861/8478194

email: b.wojtkowiak@promarket.com.pl , bogdanpz@wp.pl

60-466 POZNAŃ, ul.Dabrowskiego 243

OBIEKT		
PROJEKT		
RYSUNEK	Rampa Loading Sytems	
PROJEKTOWAŁ	Bogdan Wojtkowiak	2003-05-24
OPRACOWAŁ	Bogdan Wojtkowiak	
SPRAWDZIŁ		
KIER.PRACOWNI		